aufbauanleitung
instructions
notice de montage

Tojo™

hanibal low

design: FLOID Produktdesign

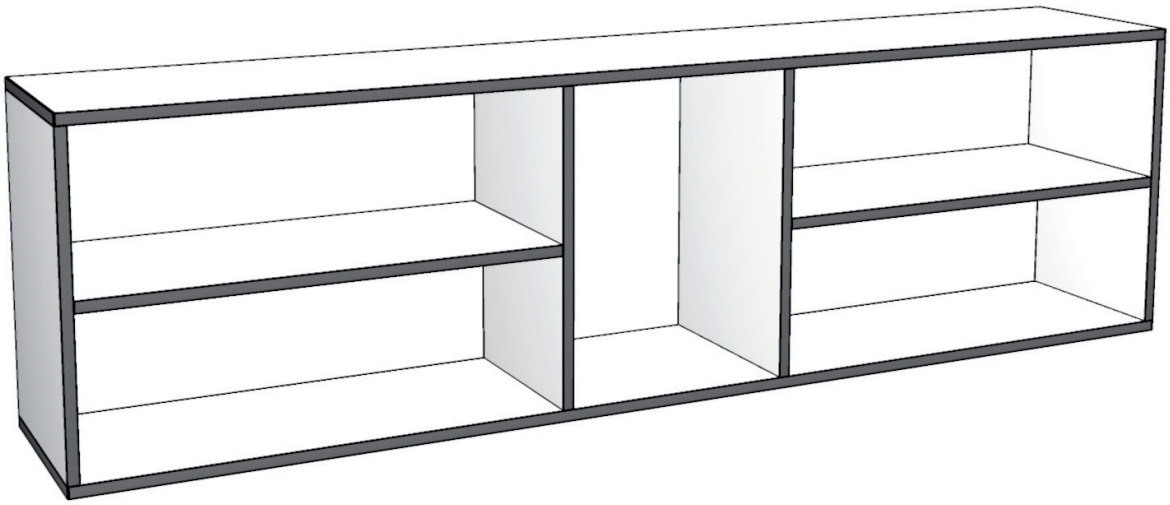

H - Elements - 80 - Base

1

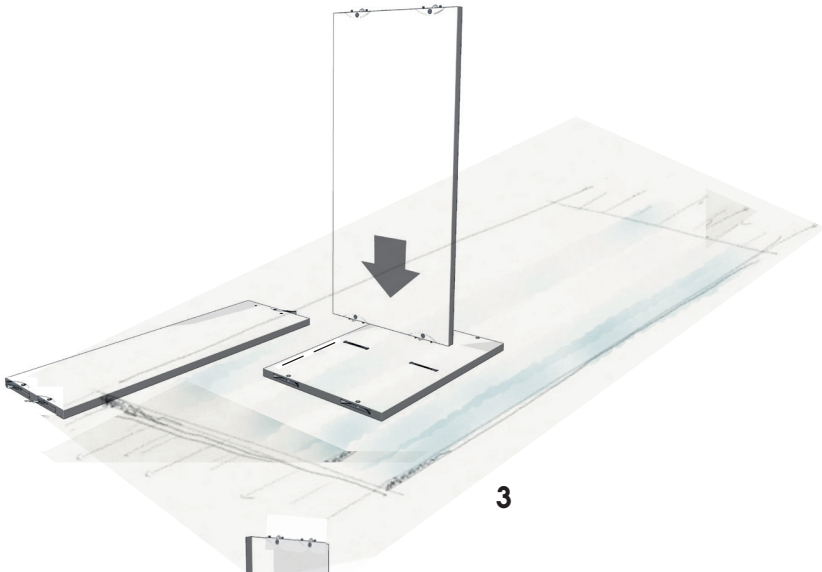

2

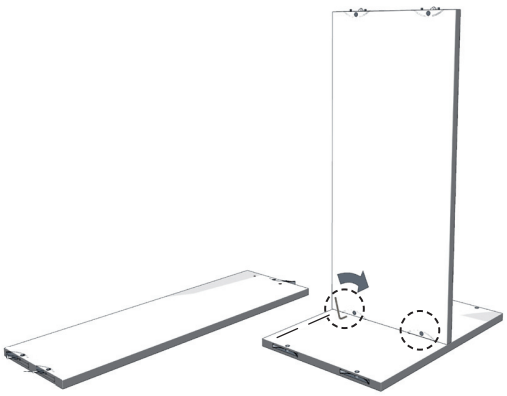

3

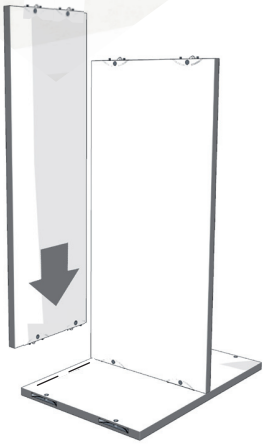

4

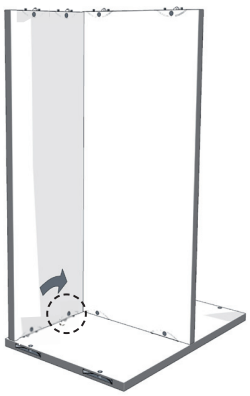

5
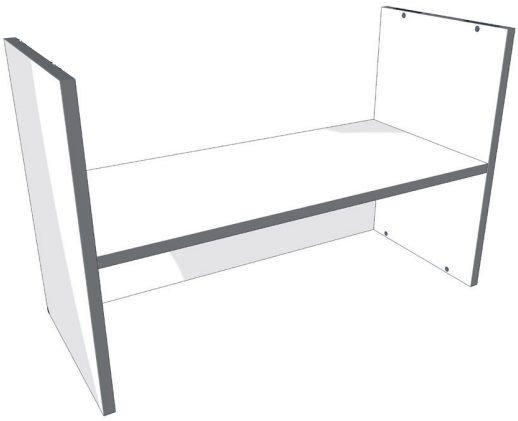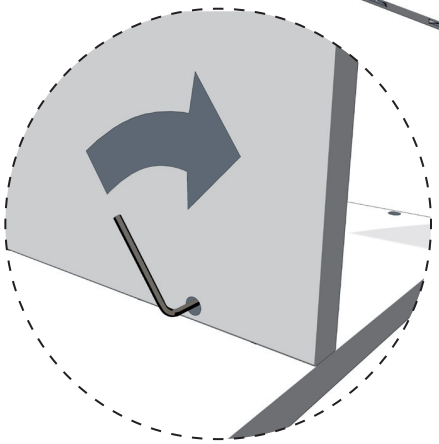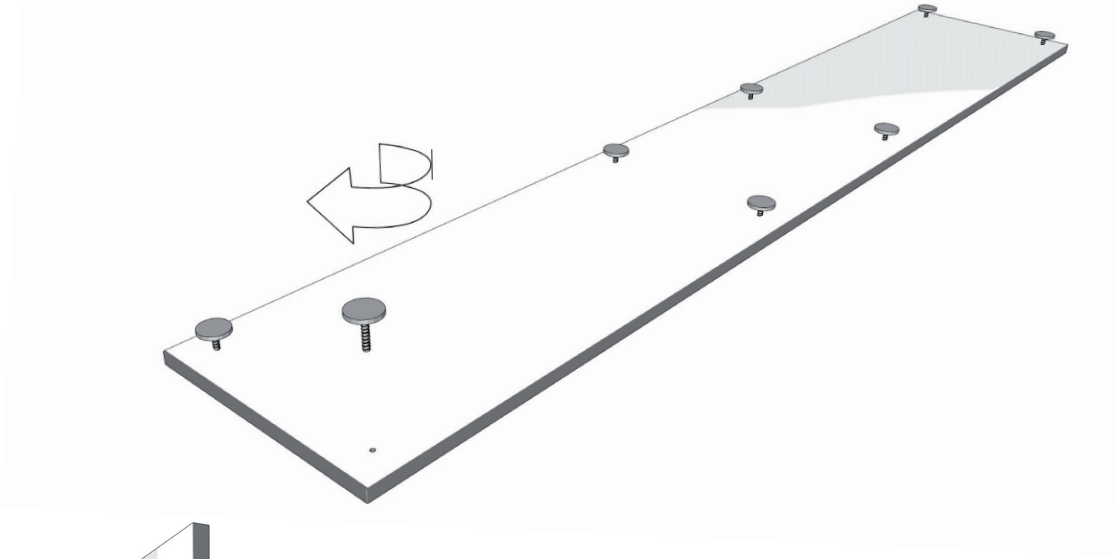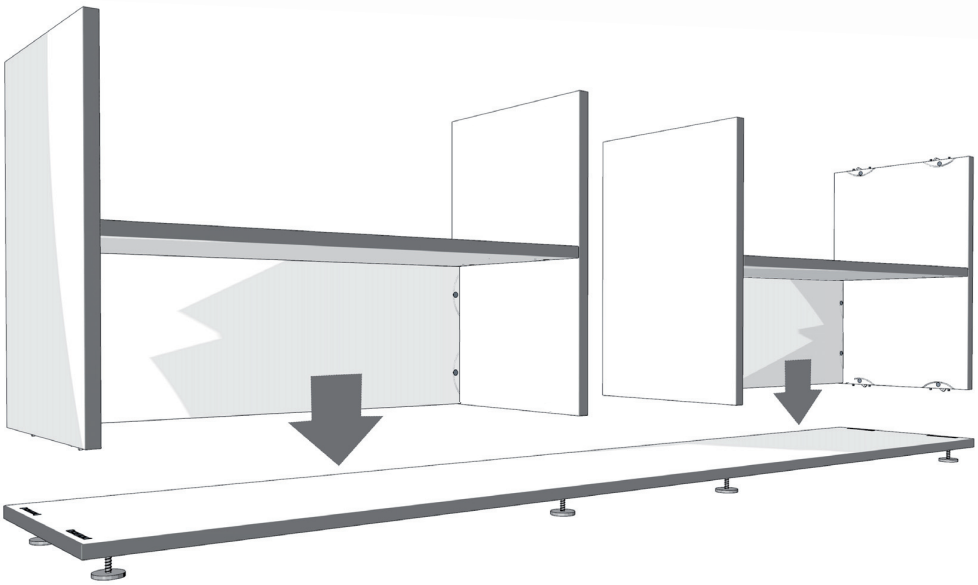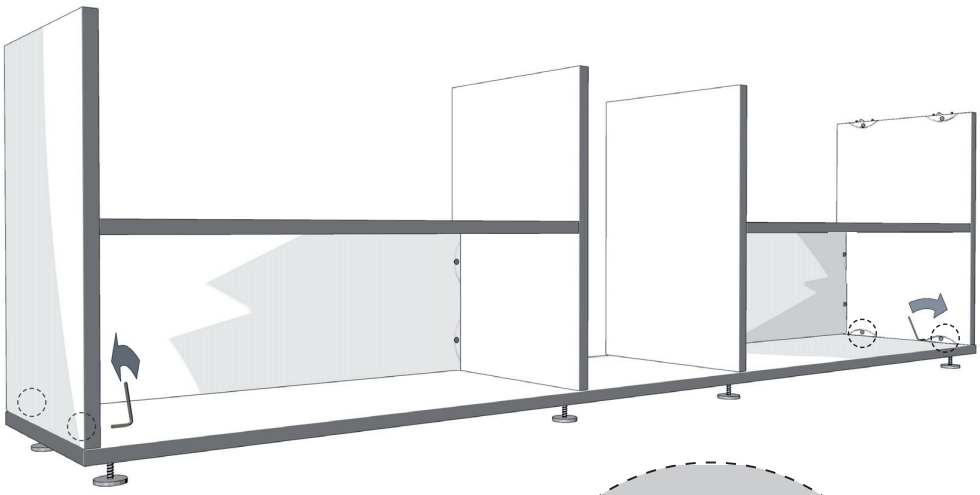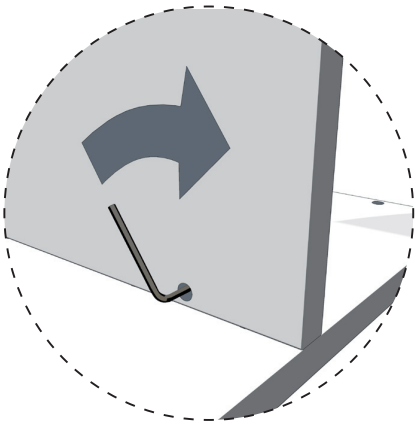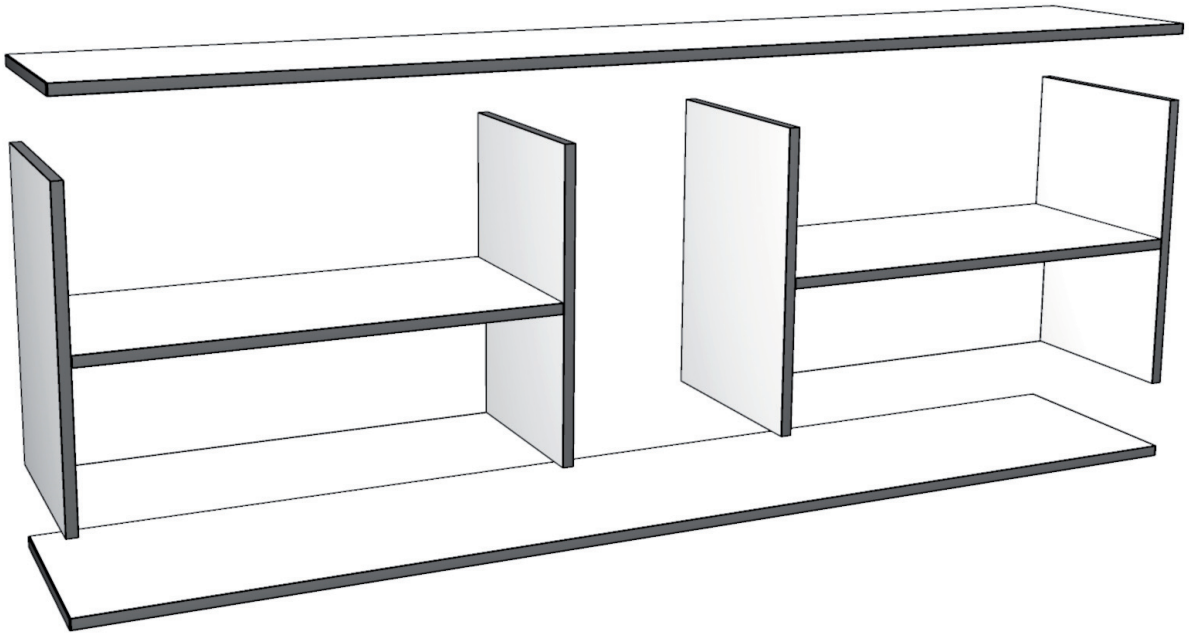
6