Produktübersicht

FLAI HOME-OFFICE

WWW.MUELLERMOEBEL.DE

Design Kaschkasch

WWW.MUELLERMOEBEL.DE

Design Kaschkasch

WWW.MUELLERMOEBEL.DE

Design Kaschkasch

WWW.MUELLERMOEBEL.DE

Design Kaschkasch

WWW.MUELLERMOEBEL.DE

Design Kaschkasch

WWW.MUELLERMOEBEL.DE

Design Kaschkasch

WWW.MUELLERMOEBEL.DE

Design Kaschkasch

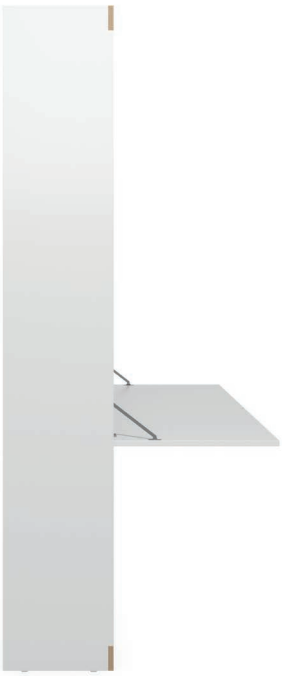

WWW.MUELLERMOEBEL.DE

Design Kaschkasch

WWW.MUELLERMOEBEL.DE

Design Kaschkasch

*

Rückwand 2186 Blanched Almond

back wall 2186 Blanched Almond

*

Rückwand 2204 Poppy Seed

back wall 2204 Poppy Seed

*

Rückwand 2214 Blue Berry

back wall 2214 Blue Berry

WWW.MUELLERMOEBEL.DE

Design Kaschkasch

Magnetboxen

magnetic box

WWW.MUELLERMOEBEL.DE

Design Kaschkasch

WWW.MUELLERMOEBEL.DE

Flai Home-Office

Flai Home-Office Kompakt *

Flai Home-Office Compact

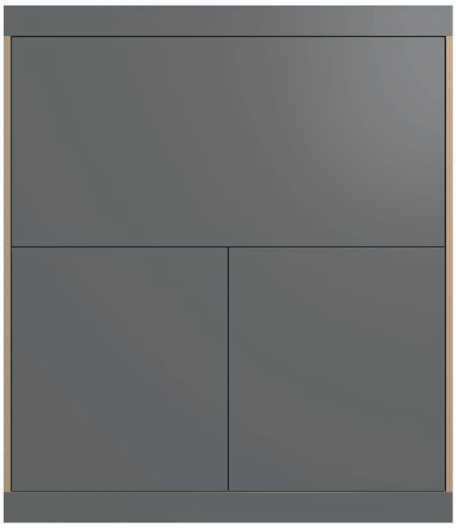

* Flai Home-Office Hoch

Flai Home-Office high

Flai Home-Office

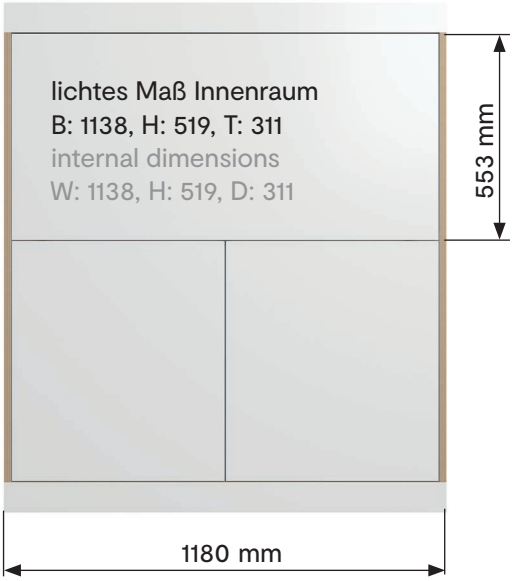

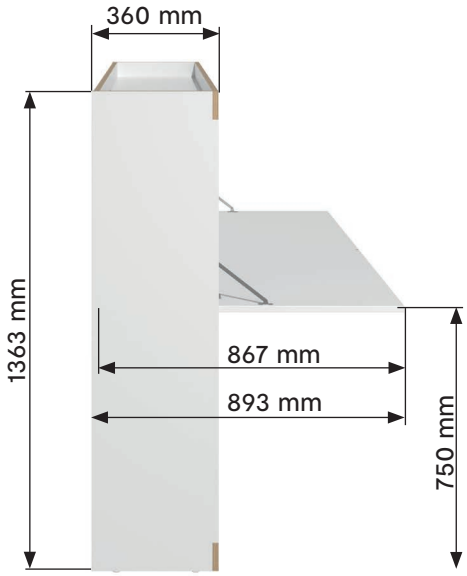

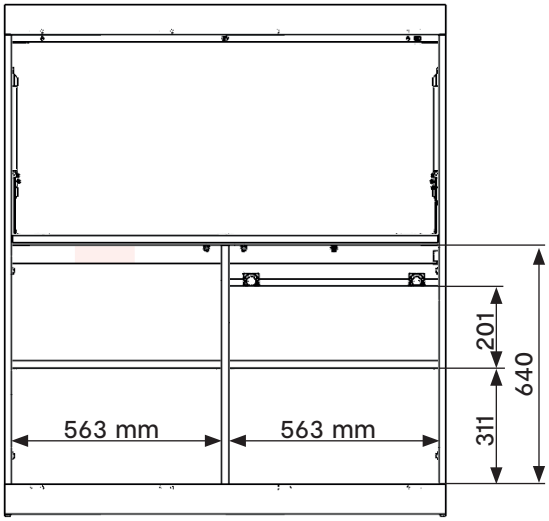

Korpus corps

- weiße CPL-Belegung
  white CPL coating
- anthrazitfarbene CPL-Belegung
  anthracite CPL coating

Rückwand back wall

- Melamin weiß
  melamine white
- Metallrückwand weiß
  back wall magnetic, white
- Melamin Anthrazit
  melamine anthracite
- Metallrückwand anthrazit
  back wall magnetic, anthracite
- 2204 Poppy Seed
  2204 Poppy Seed
- 2186 Blanched Almond
  2186 Blanched Almond
- 2214 Blue Berry
  2214 Blue Berry

Flai Home-Office

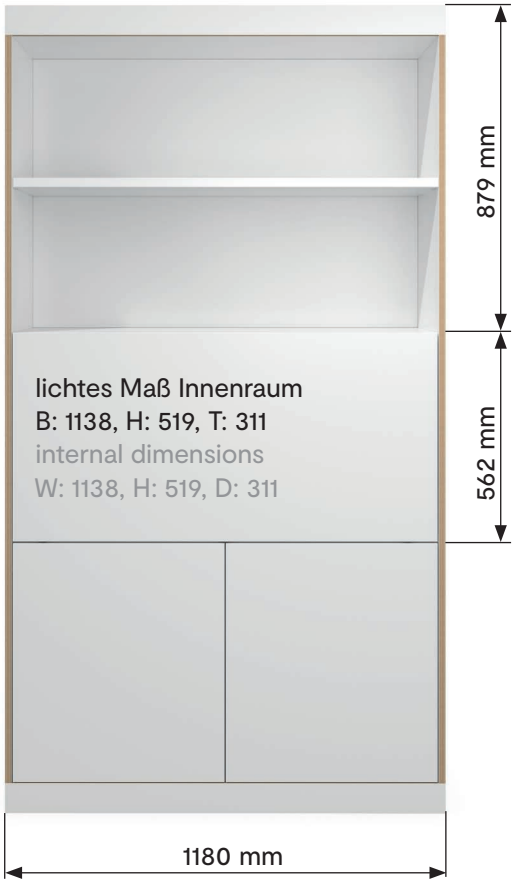

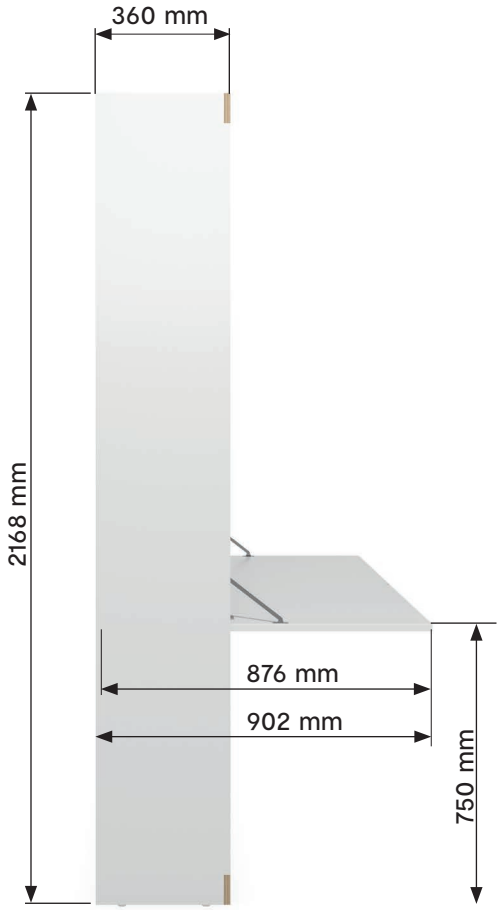

Korpus corps

- weiße CPL-Belegung
  white CPL coating
- anthrazitfarbene CPL-Belegung
  anthracite CPL coating

Rückwand back wall

- Melamin weiß
  melamine white
- Metallrückwand weiß
  back wall magnetic, white
- Melamin Anthrazit
  melamine anthracite
- Metallrückwand anthrazit
  back wall magnetic, anthracite
- 2204 Poppy Seed
  2204 Poppy Seed
- 2186 Blanched Almond
  2186 Blanched Almond
- 2214 Blue Berry
  2214 Blue Berry

Flai Home-Office

Features

- kompakte Home-Office-Lösung
- die hochwertigen Klappenhalter garantieren ein langsames, gedämpftes Herabsenken der großen, stabilen Arbeitsplatte
- eingebaute LED Beleuchtung mit Sensorschalter
- die Kabeldurchlassdose im Arbeitsbereich ist horizontal hinten rechts positioniert; Kabel können an dieser Stelle in den Unterschrank geführt werden
- die Rückwand ist zweigeteilt und leicht demontierbar; dadurch ist die Kabelführung von Außen in den Unterschrank gewährleistet
- im Unterschrank sorgt die einspringende Mittelseite für zusätzliche Flexibilität bei der Kabelführung
- grifflos, d.h. mit Push-to-Open-Mechanik
- der obere umlaufende Rahmen kann als Ablagefläche genutzt werden
- optional mit Metall-Rückwand oder als Pinnwand

Features

- compact home office solution
- the high-quality collapsible brackets guarantee a slow, cushioned lowering of the large, stable worktop
- built-in LED lighting with sensor switch
- the cable outlet in the working area is positioned horizontally at the rear right; cables can be guided into the base unit at this point
- the rear wall is divided into two parts and can be easily dismantled; this ensures that cables can be guided into the base unit from the outside
- the recessed middle side in the base unit provides additional flexibility for cable guidance
- without handles, i.e., with push-to-open mechanism
- the upper circumferential frame can be used as a surface for storage
- optional with magnetic rear wall or as pinboard

Müller

SMALL LIVING

@muellermoebel