aufbauanleitung
instructions
notice de montage

Tojo™

hochstapler

design: Dirk Frömchen

Grund- und Anbaumodul (niedrig)

Grundmodul:

2 x Seitenteil
2 x Zwischenplatte
8 x Schrauben

8 x Exzenterverbinder vormontiert
8 x Holzdübel vormontiert

Anbaumodul:

2 x Seitenteil
1 x Zwischenplatte
4 x Schrauben

4 x Exzenterverbinder vormontiert
6 x Holzdübel vormontiert

1.

Schrauben in die vorbereiteten Gewindelöcher an den Seitenteilen einschrauben (Uhrzeigersinn). Zwischenplatten und Seitenteile zusammenstecken.

2.

Alle Platten durch Drehung der vormontierten Exzenterverbinder (Uhrzeigersinn) miteinander fixieren.

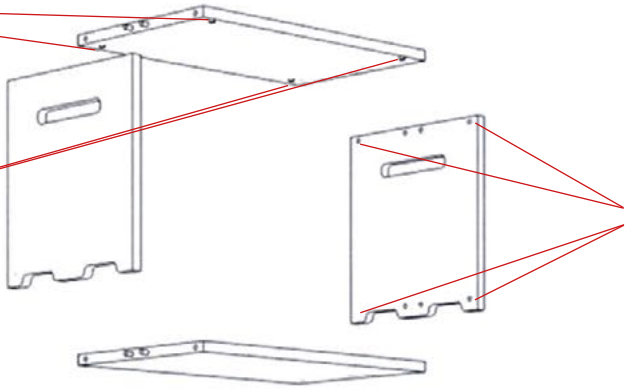

3.

Module aufeinanderstapeln. Achten Sie bei den Anbaumodulen auf die Holzdübel. Diese dienen der Stabilität und fixieren die aufeinandergestapelten Module.

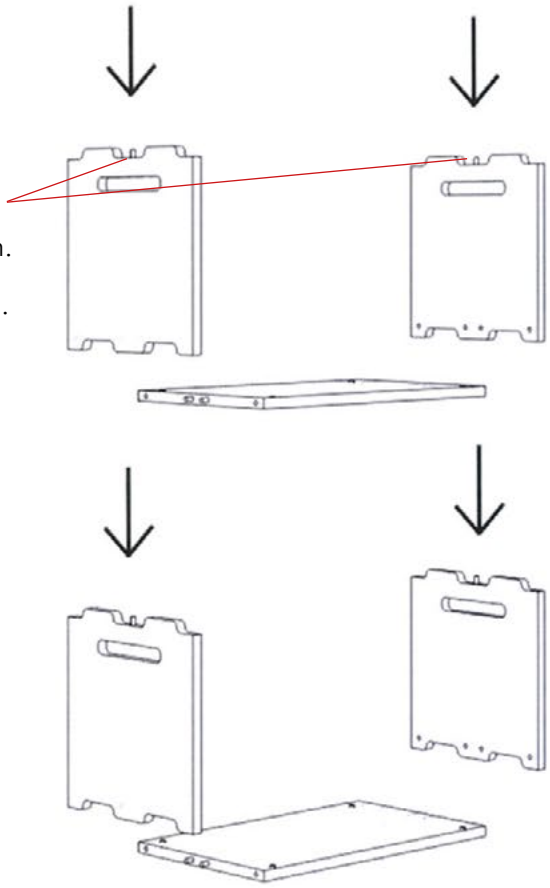
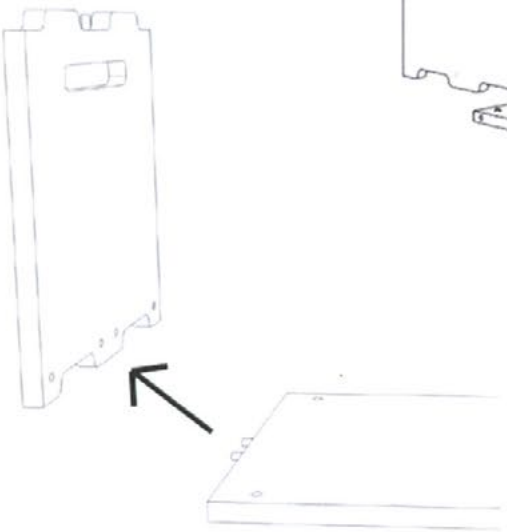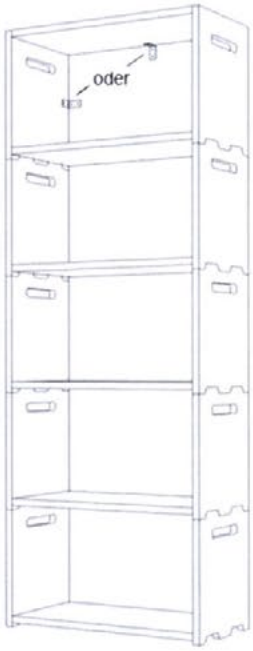
WICHTIG
Ab 5 Modulen empfehlen wir eine Wandbefestigung!