Panthella Tischleuchte 320

Die Leuchte erzeugt blendfreies, weiches und angenehmes Licht. Die Ausführung mit Metallschirmen strahlt das Licht direkt nach unten ab. Dank der weiß lackierten Innenseite des Schirms und der Lichtreflexion am trompetenförmigen Stab entsteht ein angenehmes Licht. Die Ausführung aus opalem Acryl verbreitet eine diffuse, angenehme Lichtatmosphäre. Sie besitzt einen durchscheinenden Schirm, der das Licht von seiner Innenseite nach unten abstrahlt, sodass es vom trompetenförmigen Stab der Leuchte reflektiert wird.

Product info

Information

Die opale Ausführung sowie die Ausführung aus metallisiertem Messing verfügen über ein weißes Kabel. Die verchromte Ausführung verfügt über ein schwarzes Kabel.

Montage

Kabelart: Kunststoffkabel mit Stecker. Kabellänge: 2,5 m. Schalter: Ein/Aus-Schnurschalter. Diffusor mit Bajonettverschluss.

Farbe

Acryl, opal, weiß, hochglanzverchromt oder Messing, metallisiert.

Material

Schirm: Acrylspritzguss, opal, weiß oder tiefgezogener Stahl. Fuß und Gehäuse: Aluminiumguss. Diffusor: PMMA-Spritzguss, opal.

Größen und Gewicht

Abmessung x Höhe x Länge (mm) | 320 x 438 x 320 Max. 1.5 kg

Schutzklasse

Schutzart IP20. Schutzklasse II ohne Erdung.

Leuchtmittel

1x7.5W E14

Information

Die opale Ausführung sowie die Ausführung aus metallisiertem Messing verfügen über ein weißes Kabel. Die verchromte Ausführung verfügt über ein schwarzes Kabel.

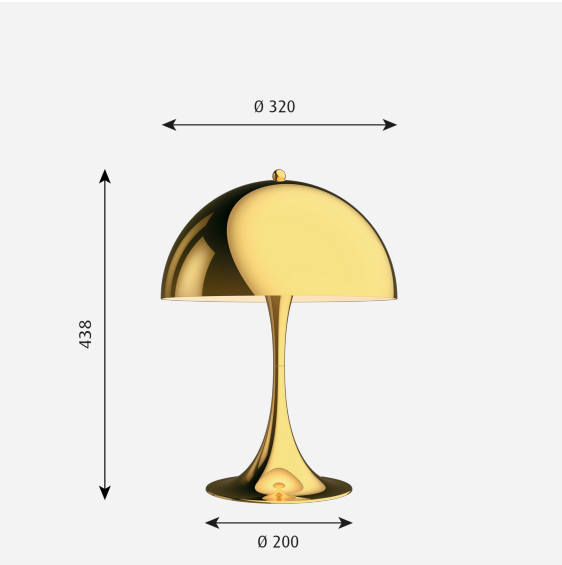

Produktfamilie

Panthella Tischleuchte

Panthella Stehleuchte

Panthella MINI

Panthella Portable

Product variants

Farbe	Zuleitung	Leuchtmittel
Acryl opal weiß	KUNSTST SCHW	1x7.5W E14
Hochglanzverchromt	KUNSTST WEISS	
Messing metallisiert		

Design

Verner Panton

Gewicht

Min.: 1.5 kg Max.: 1.5 kg

Oberfläche

Acryl opal weiß, Hochglanzverchromt, Messing metallisiert

Diagramme der Lichtverteilung

Cartesian

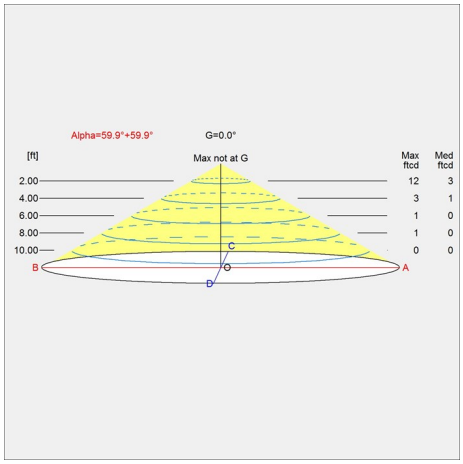

Isolux

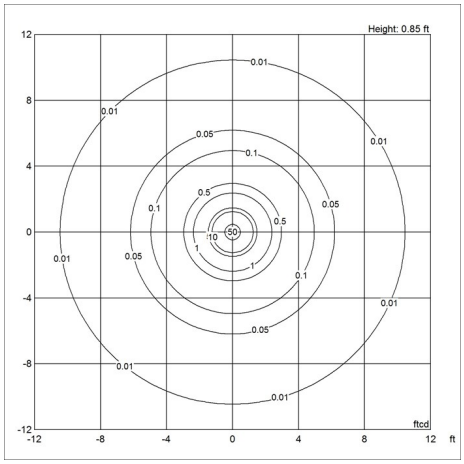

Polar

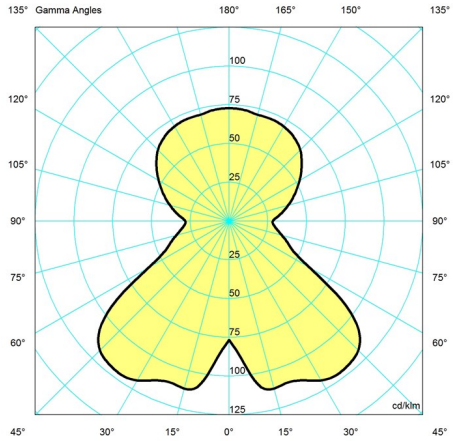

Ersatzteile

Product	Variant number
PANTHELLA TABLE 320 DIFFUSER	5744167592
PANTHELLA TABLE 320 BAJONETBASE	5744167602
PANTHELLA TABLE 320 SHADE OPAL	5744167615
PANTHELLA TABLE 320 SHADE BRASS PVD	5744167628
PANTHELLA TABLE 320 SHADE CHROME	5744167631
PANTHELLA TABLE 320 TOP NUT CHROME	5744167644
PANTHELLA TABLE 320 TOP NUT BRASS PVD	5744167657