PAL-Regal

Montage

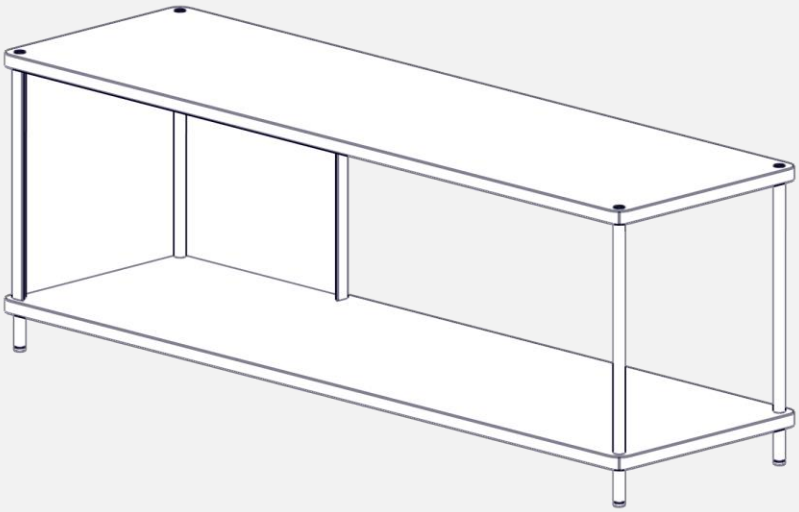

Müller

WWW.MUELLERMOEBEL.DE

PAL-Regal

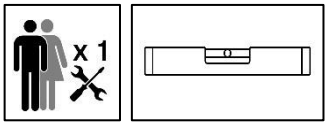

ZDIV-0630
x4

BSCH-0220
x4

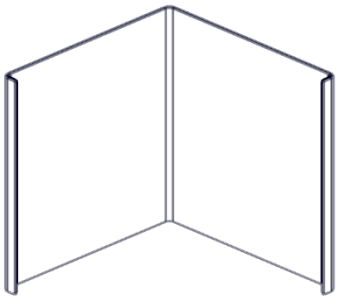

PAL50

ZDIV-0628
x4

ZDIV-0629
x4

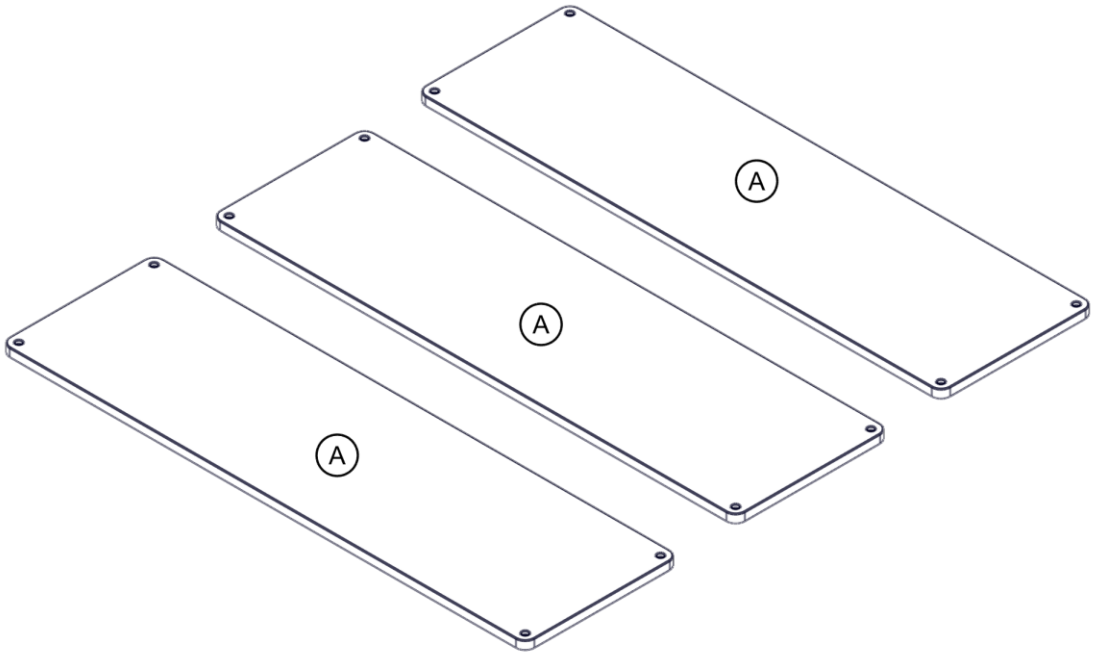

1

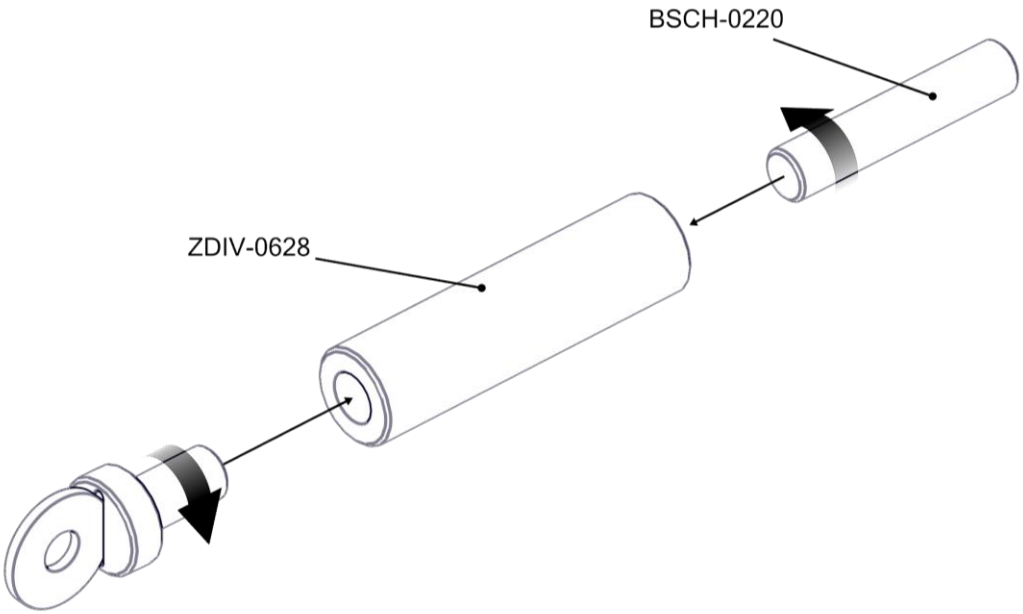

2

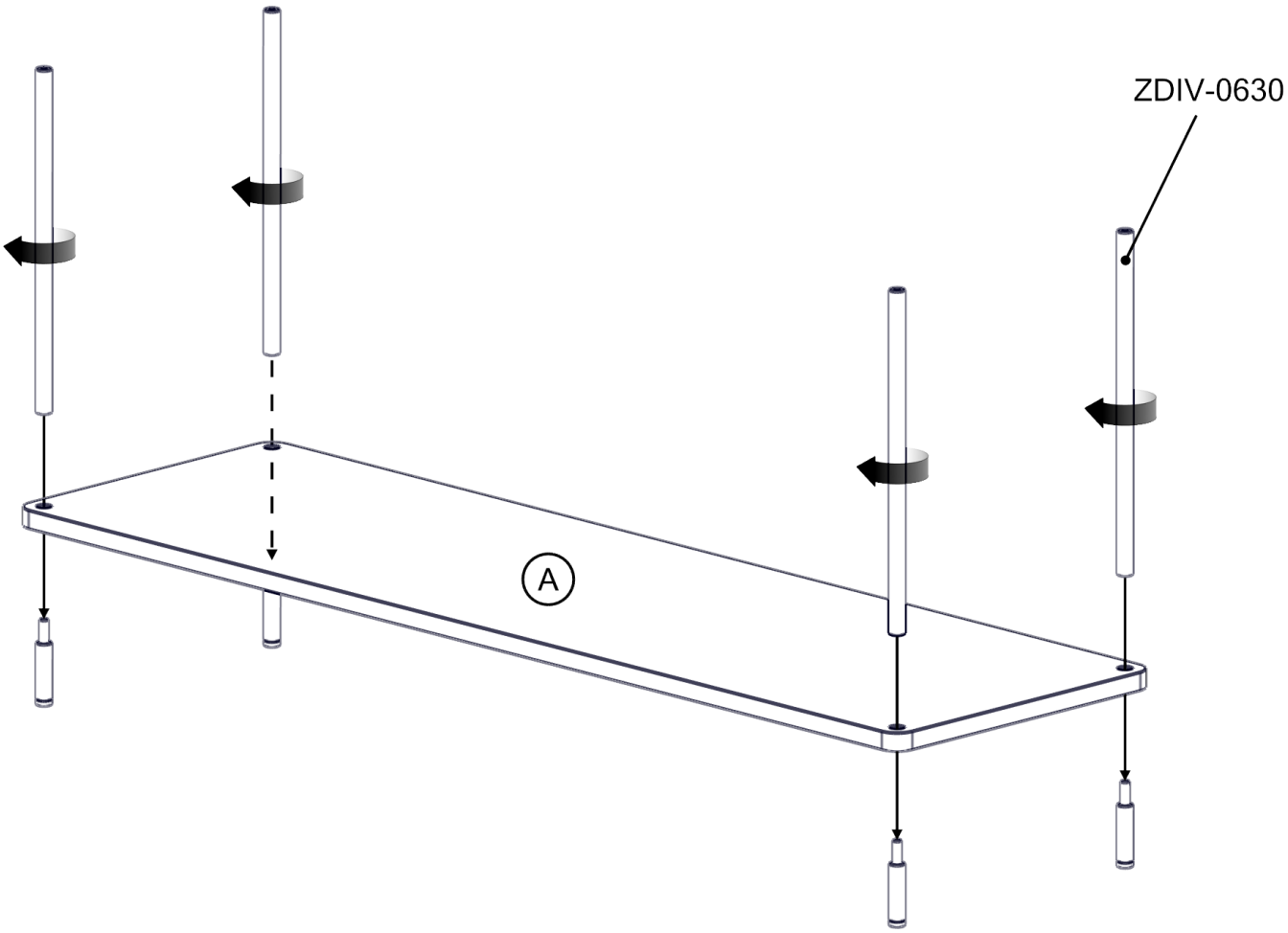

3

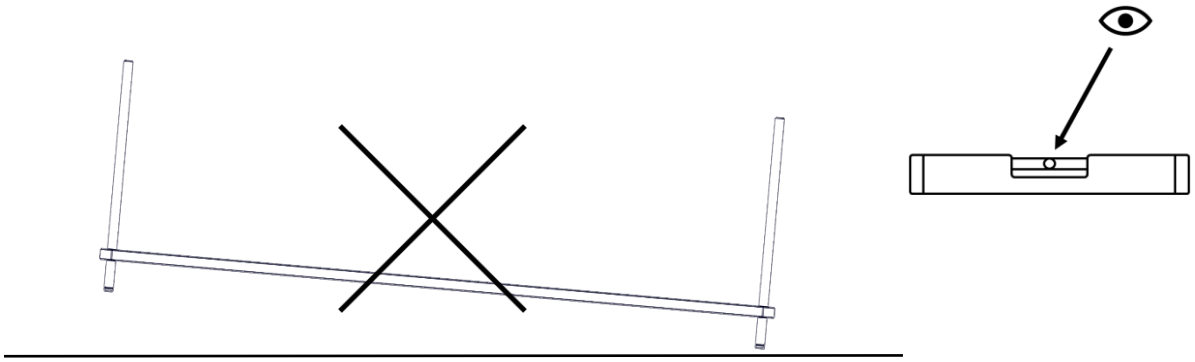

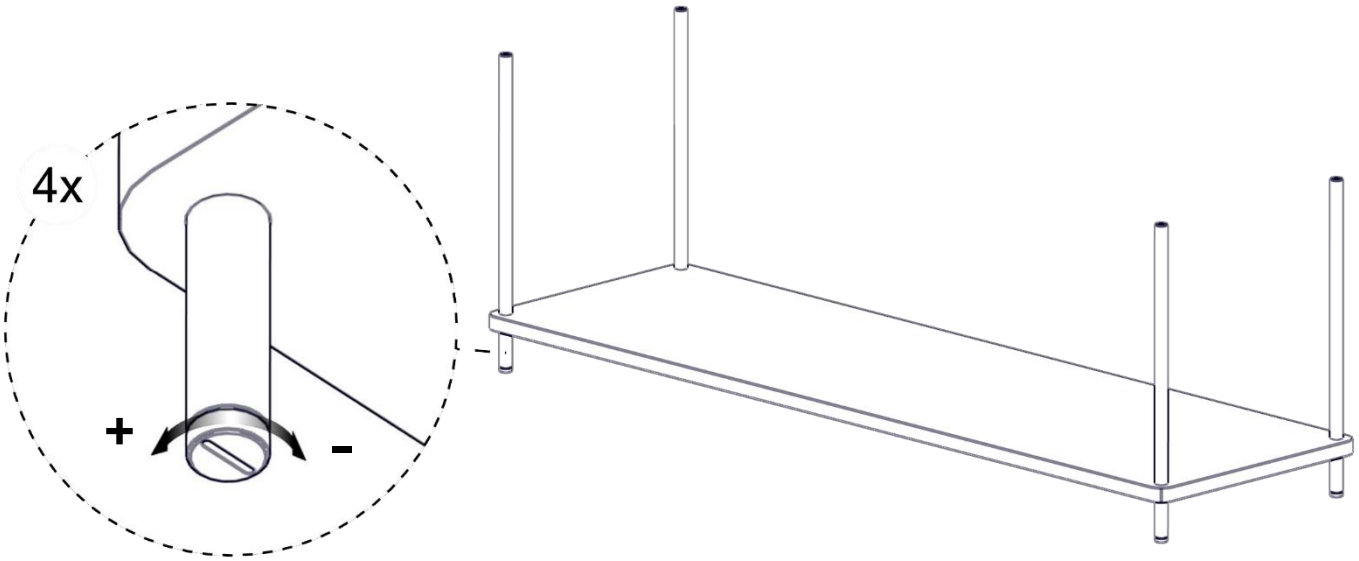

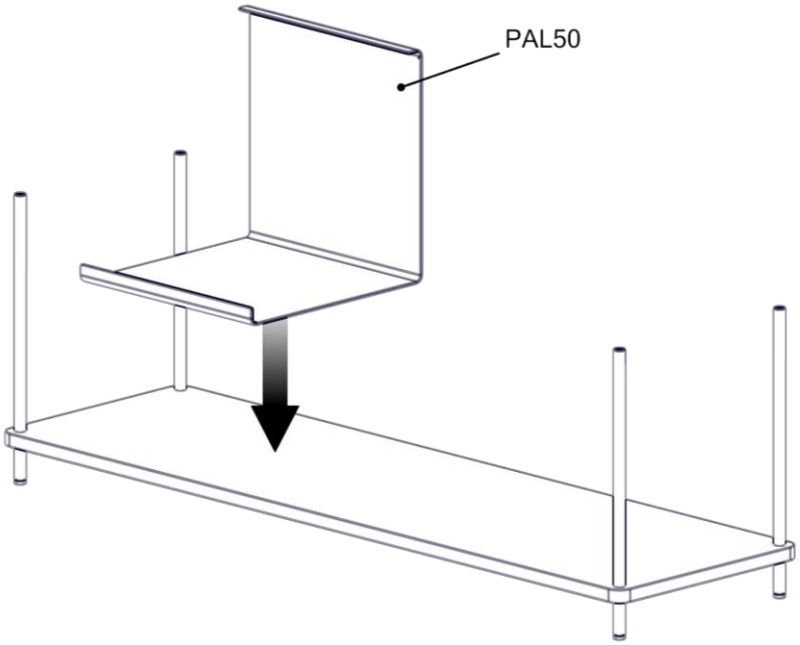
PAL50

/

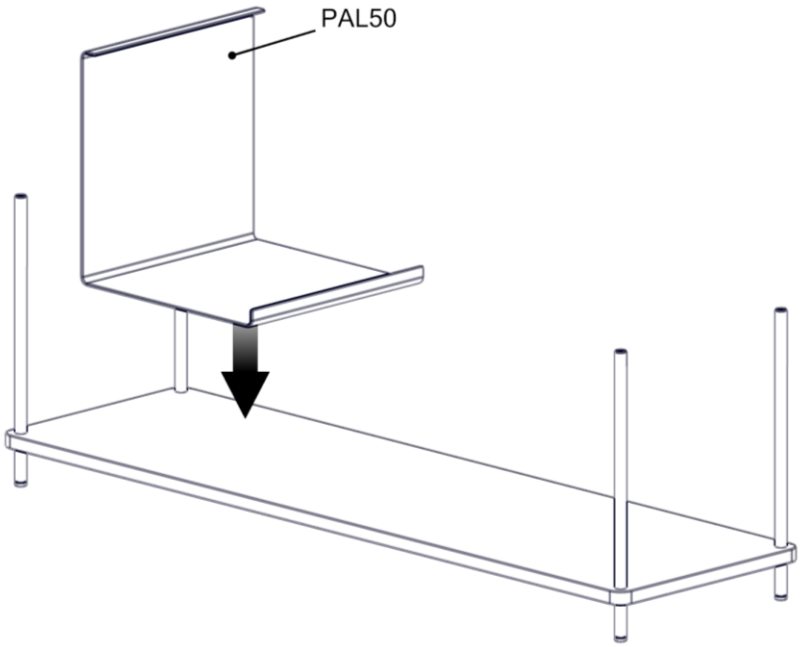
PAL50

/

PAL-Regal

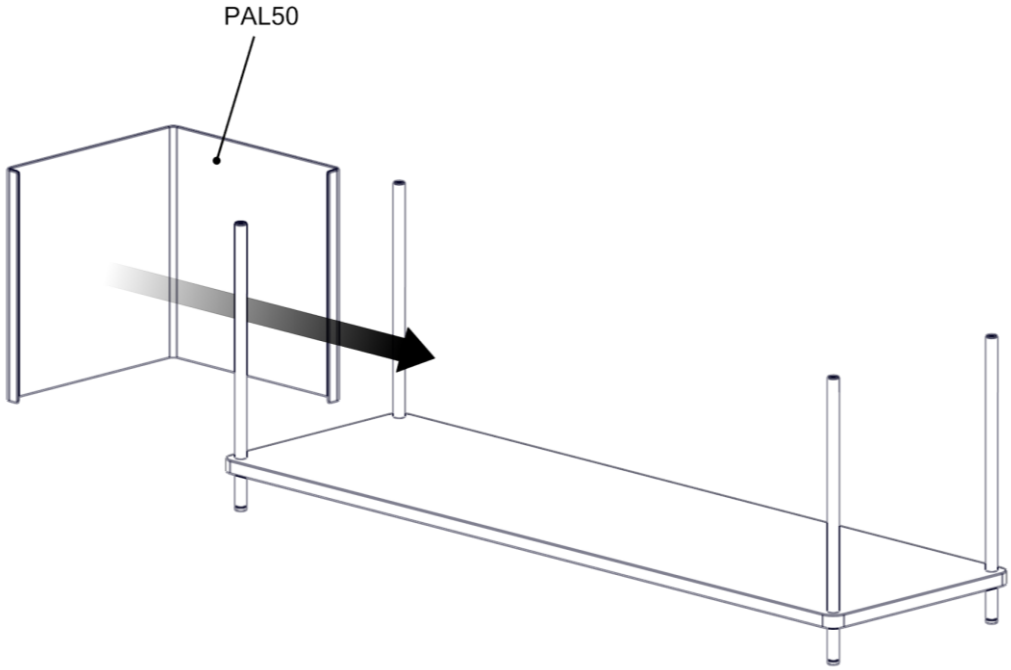

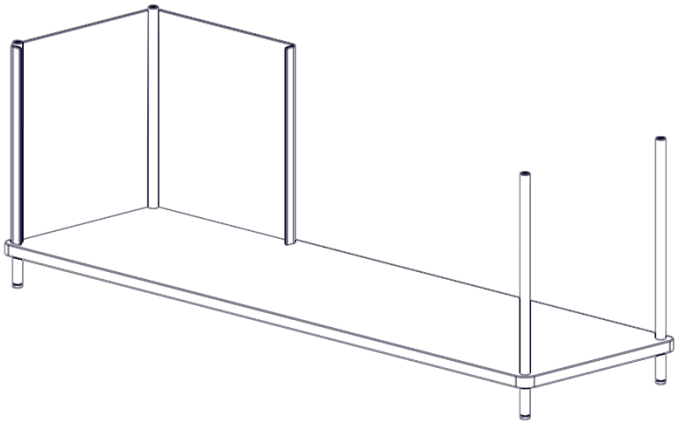

5

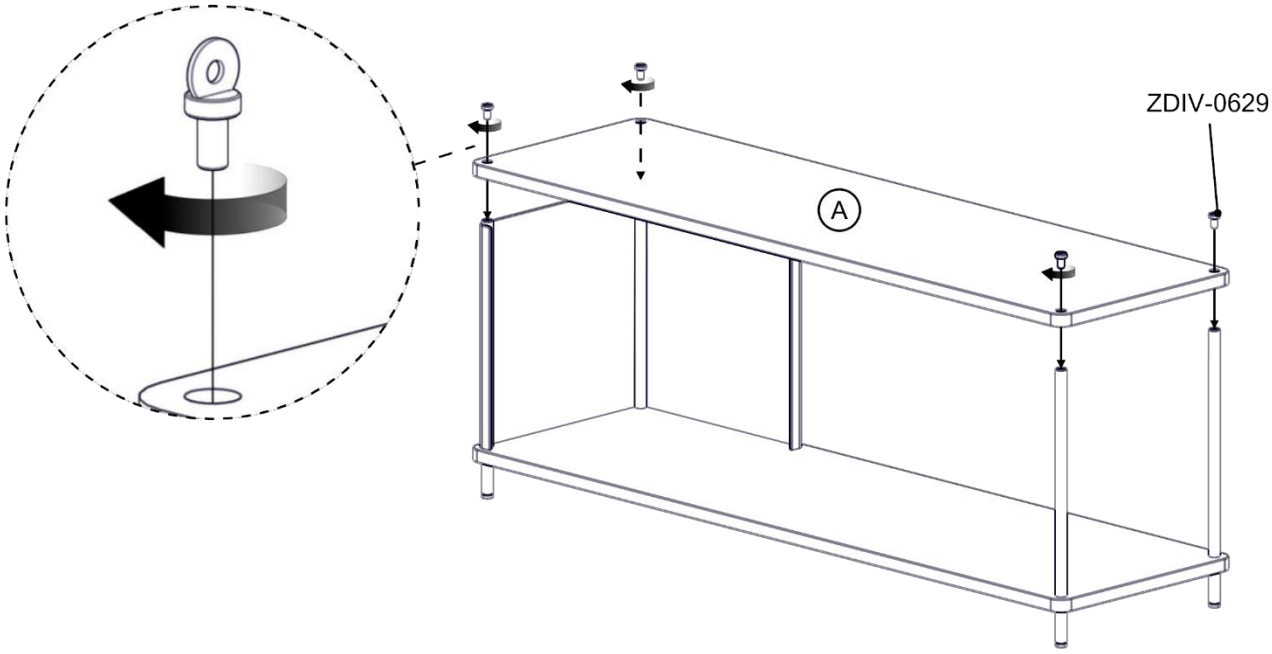

PAL11-060,
PAL11-090,
PAL11-120

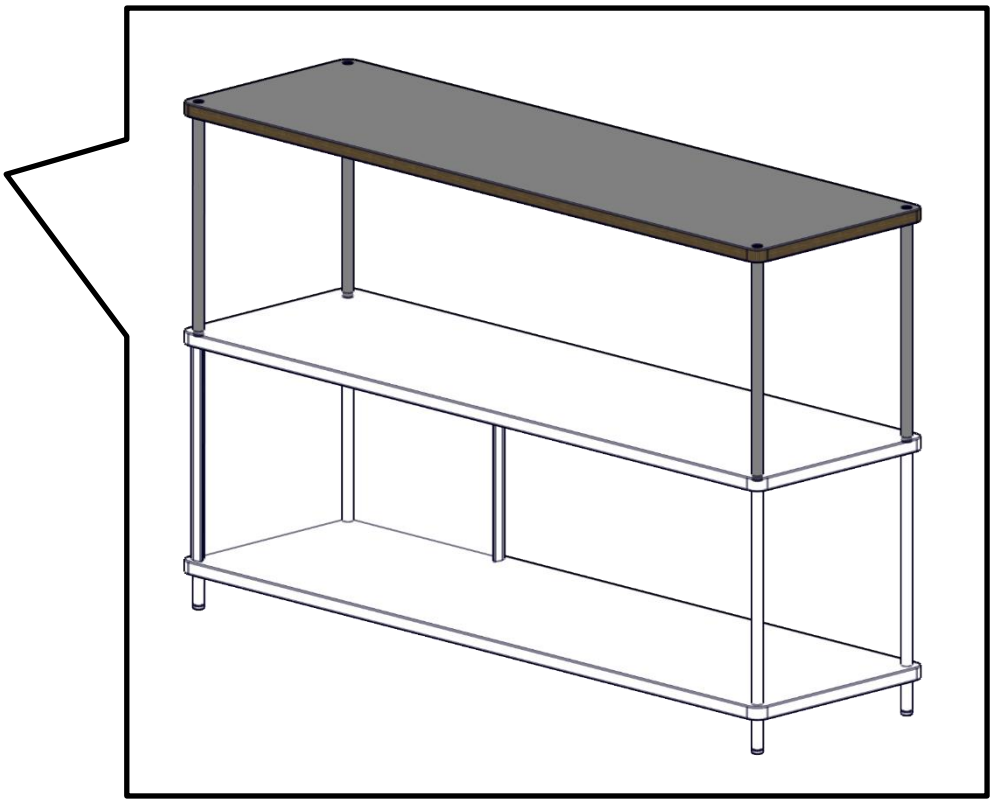

ZDIV-0630
x4

BSCH-0220
x4

ZDIV-0629
x4

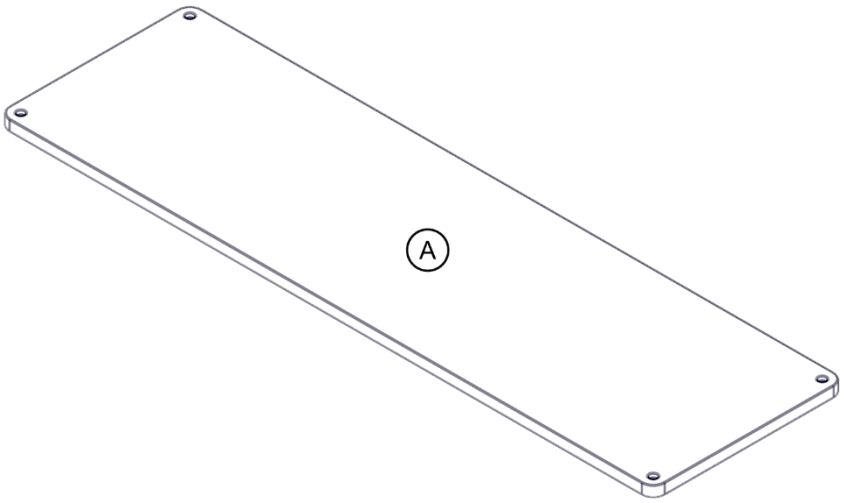

6

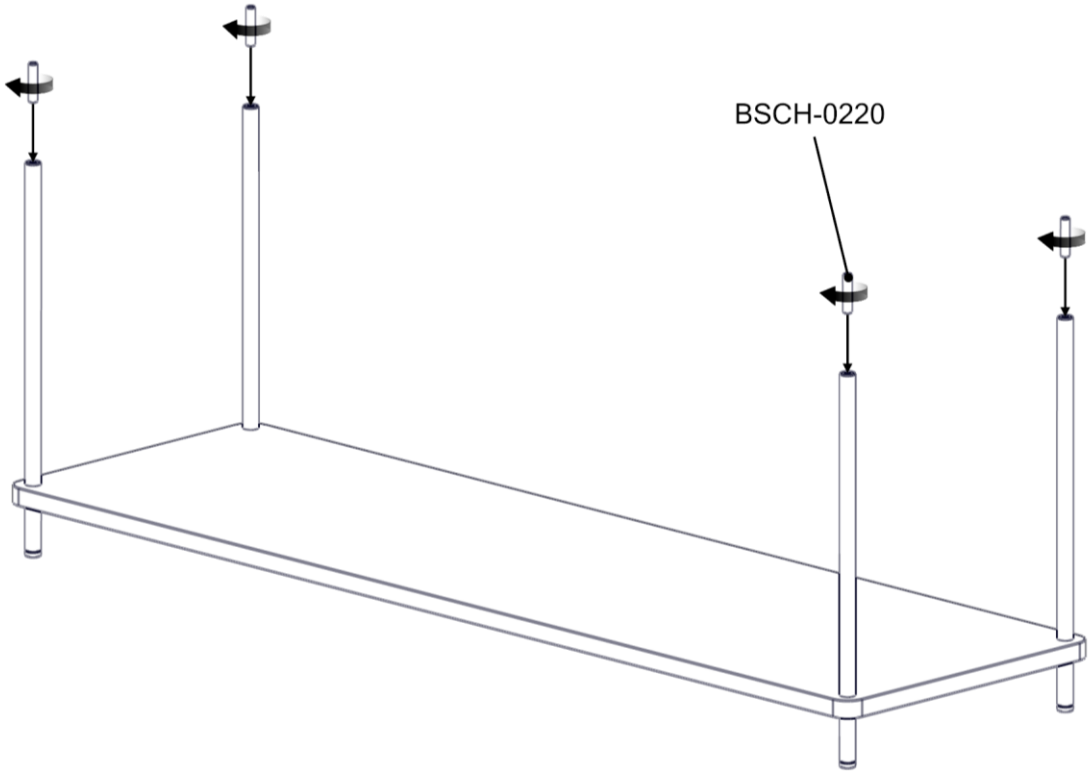

7

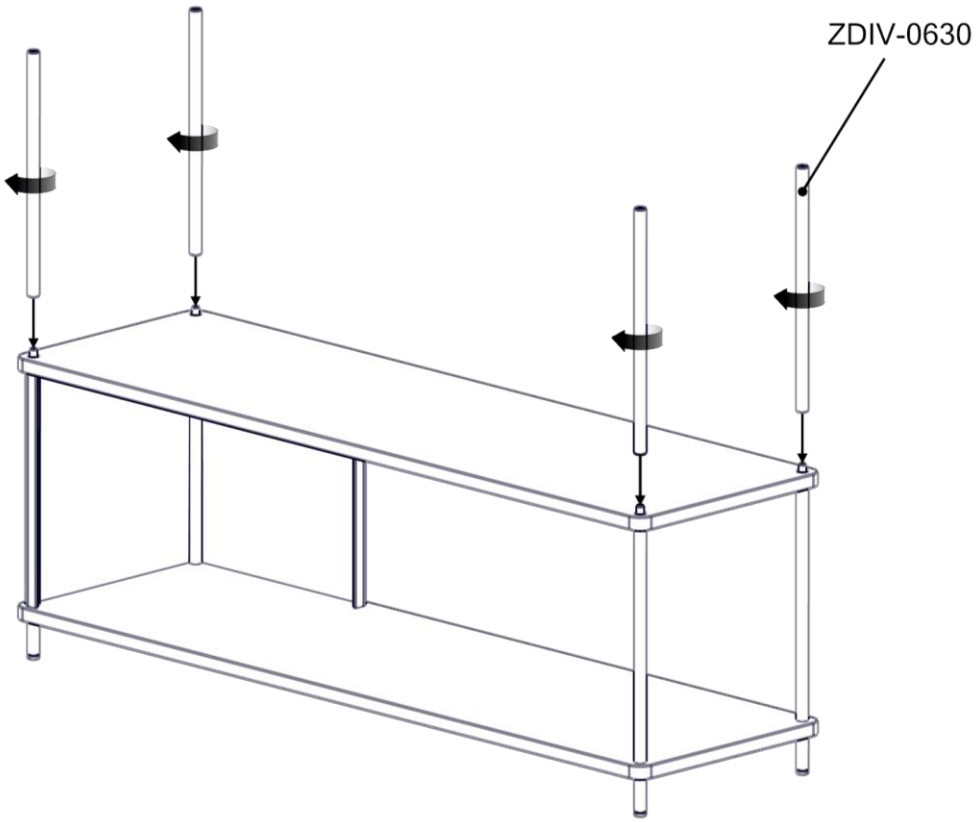

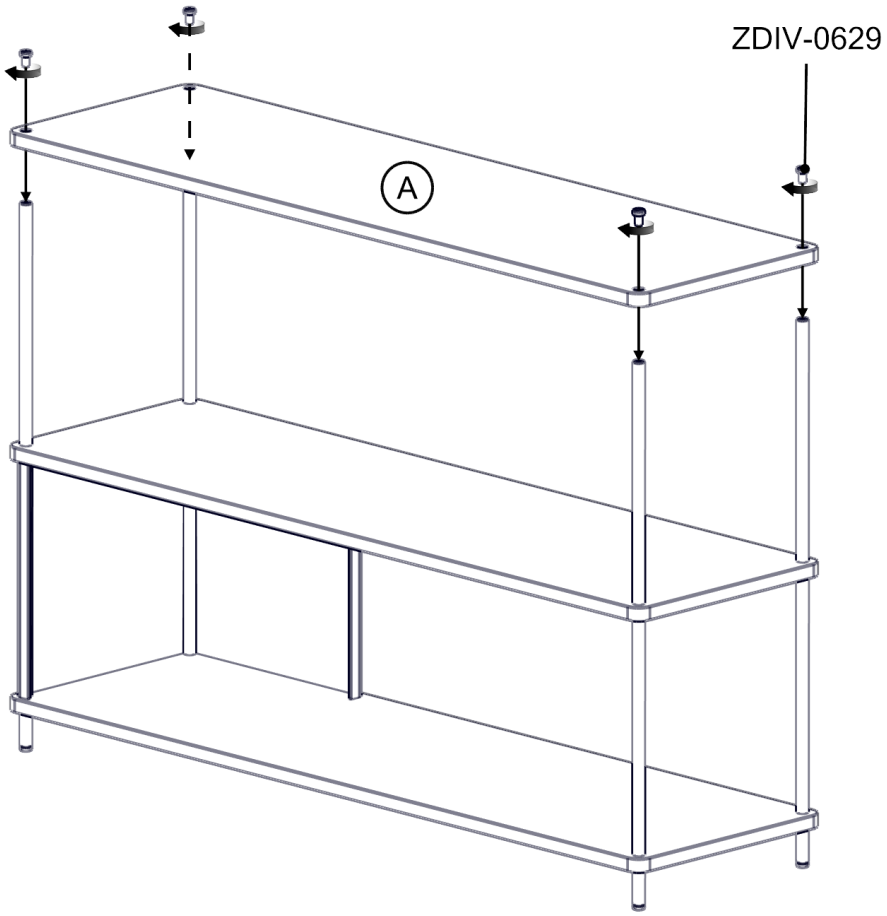
ZDIV-0629
A

Impressum

Herausgeber: Müller Möbelwerkstätten GmbH
Urwaldstraße 8 · 26345 Bockhorn · Germany
T +49 (0) 4453 9823-30
F +49 (0) 4453 9823-49
info@muellermoebel.de
www.muellermoebel.de

Geschäftsführer: Jochen Müller
Gestaltung und Konzept: Stockwerk2 GmbH, Oldenburg

Alle Modelle und Namen sind gesetzlich geschützt. Abweichungen, die der Modellpflege oder technischen Notwendigkeiten und Verbesserungen dienen, behalten wir uns vor. Alle Farb- und Holzwiedergaben können nur eine Orientierung sein und sind keine Referenzmuster. Alle angegebenen Maße sind Circa-Maße, jeweils gemessen an den äußeren Punkten. Abbildungen können mehrpreispflichtige Extra beinhalten.

All models and names are protected by law. We retain the right to make changes due to model updates, technical requirements or enhancements. The illustrations in this catalogue of colour- and wooden samples are nonbinding. All dimensions given are approximate and taken from the outer edges in all cases. Illustrations may contain extras which require an additional charge.

facebook.com/muellermoebel
instagram.com/muellermoebel